## ԿՏՐՎԱԾՔ 1-1
Մ1:100

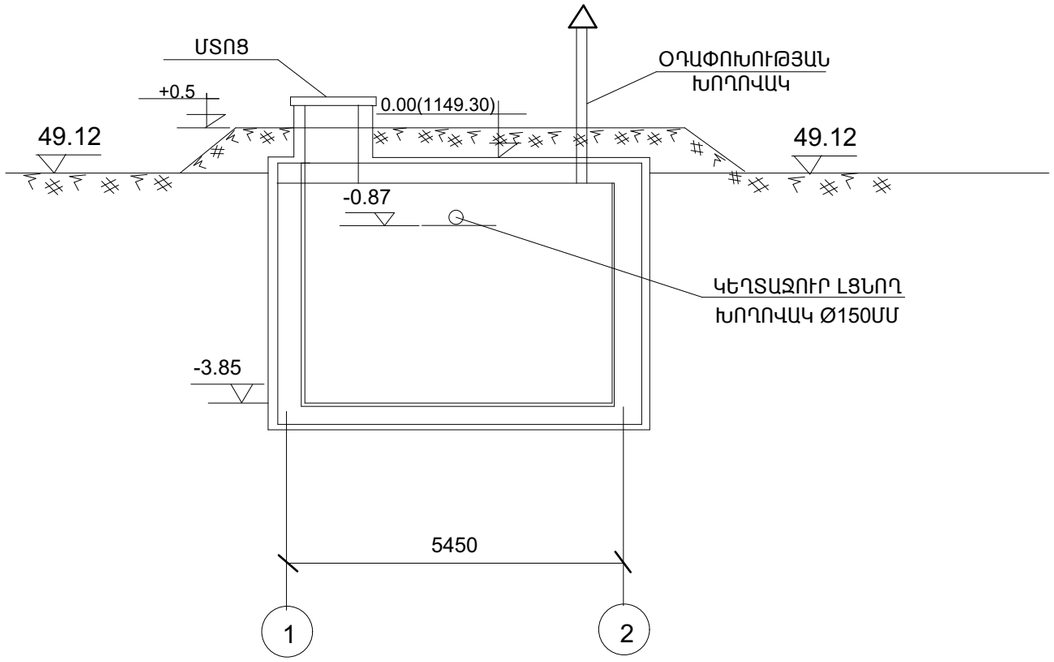


## ԿՏՐՎԱԾՔ 2-2
Մ1:100

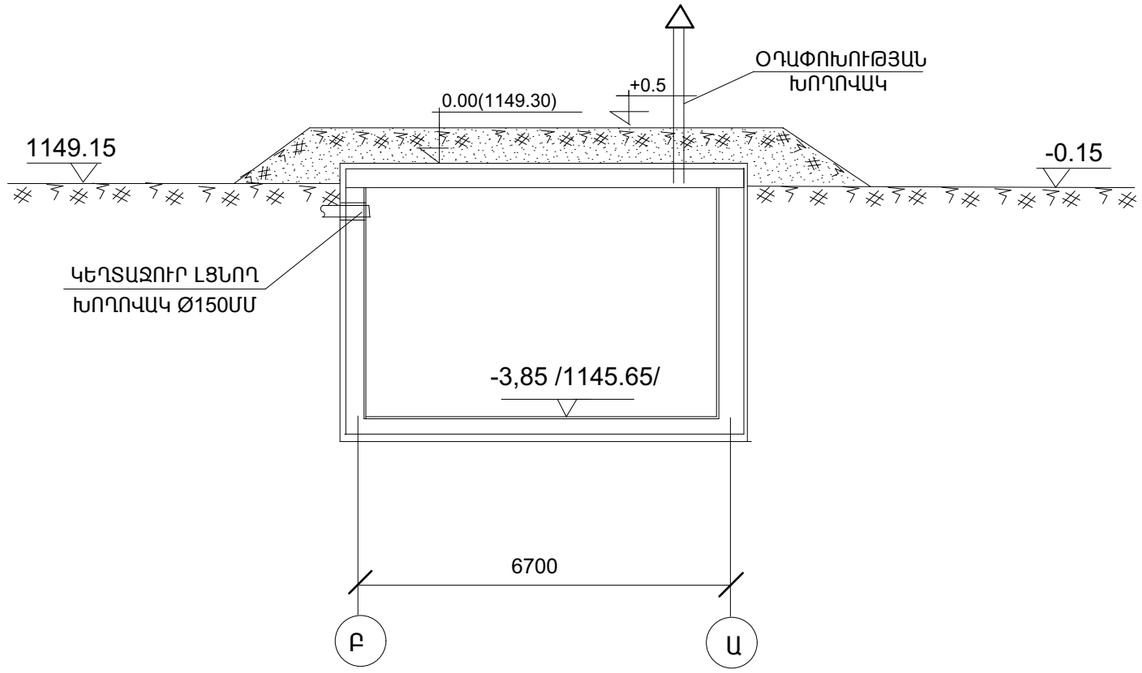


## ՀԱՏԱԿԱԳԻԾ
Մ1:100

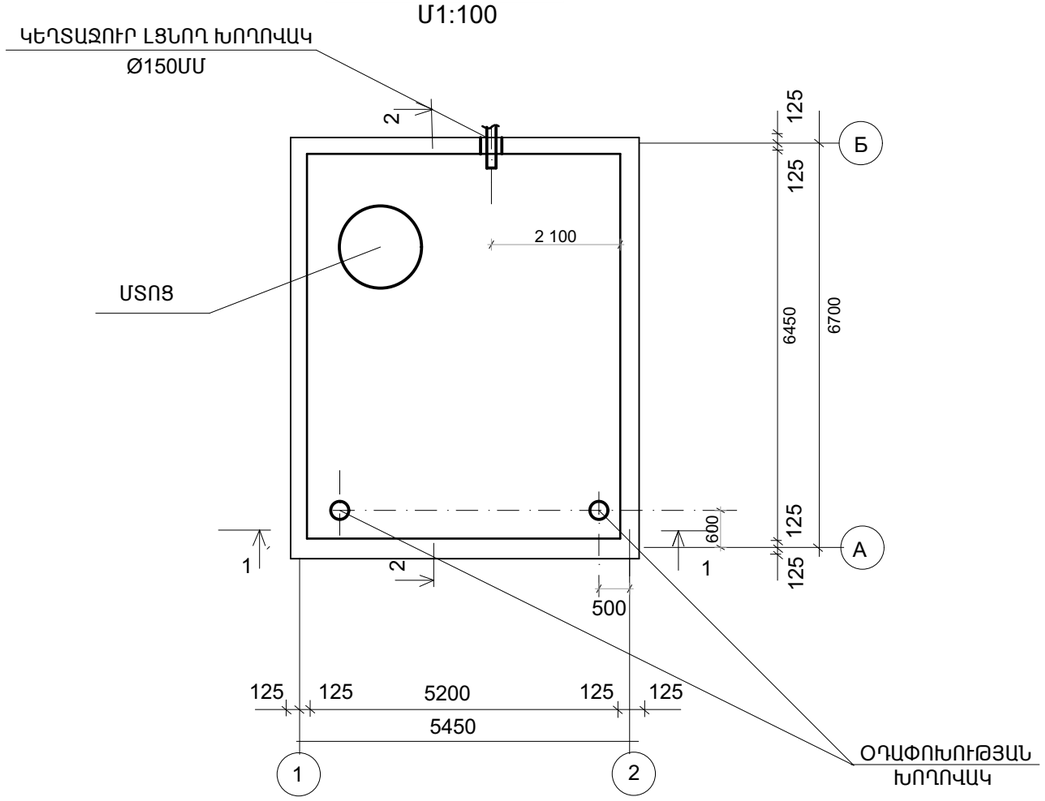


## ԾԱՆՈԹՈՒԹՅՈՒՆ

1. ԿՈՅՈՒՂՈՒ ԿՈՒՏԱԿՄԱՆ ՀՈՐԻ ԳԼԽԱՎՈՐ ՀԱՏԱԿԱԳԻԾԸ ՆԱՅԻՐ ԹԵՐԹ ՁԿ-3

| | | | | |
|---|---|---|---|---|
| Ն.Գ.Ճ. | Հ.ՀԱՐՈՒԹՅՈՒՆՅԱՆ | | ՕԲ.ԱՆՎԱՆՈՒՄԸ<br>ԱՐՇԱԼՈՒՅՍ ՀԱՄԱՅՆՔԻ ՄԱՆԿԱՊԱՐՏԵԶԻ ՎԵՐԱԿԱՌՈՒՑՄԱՆ ՆԱԽԱԳԻԾ | ASKMED design<br>«ԱՍՔՄԵԴ դիզայն» ՍՊԸ |
| ՆԱԽԱԳԾԵՑ | Է.ԽԱՉԱՏՐՅԱՆ | | | |
| | | | ԹԵՐԹԻ ԱՆՎԱՆՈՒՄԸ<br>ԿԵՂՏԱՋՐԻ ԿՈՒՏԱԿՄԱՆ ՀՈՐ | ՕԲՅԵԿՏ 02/15 |
| | | | | ԹԵՐԹ ՁԿ-8 ՓՈՒԼ ԱԳ |
| ՊԱՏՎԻՐԱՏՈՒ՝ | | | | ԹԵՐԹԵՐ 12 |